Kanlux

ANTRA LED10W-NW-SE
ANTRA LED20W-NW-SE
ANTRA LED30W-NW-SE
ANTRA LED50W-NW-SE

GB HU DE RO/MD FR GR ES MK IT SI DK RS/HR NL BG SE RU/BY FI UA NO LT PL LV CZ EE SK

P2 P3

ANTRA LED10W-NW-SE	10W	750lm
ANTRA LED20W-NW-SE	20W	1500lm
ANTRA LED30W-NW-SE	30W	2300lm
ANTRA LED50W-NW-SE	50W	3700lm

P1 220-240V~ 50/60Hz

P4 2500th P5 P6 Ulice 6a Mackdam 4000K

P7 [°] 110 P8 P9, P10 IP44 P11

P12 1,0m P13 [°] 180 P14, P15

P16 P17 P18 P19 P20 P21 -20 ÷ 45

2016/11-1

www.kanlux.com

GB

INTENDED USE / APPLICATION
Product designed for the use in households and for other similar general applications.
MOUNTING
Technical changes reserved. Read the manual before mounting. Mounting should be performed by an appropriately qualified person. Any activities to be done with disconnected power supply. Exercise particular caution. Product has a protective contact/terminal. Failure to connect the protective lead may lead to electric shock. Mounting diagram: see pictures. Check for proper mechanical fastening and connection to electrical power prior to first use. The product can be connected to a supply network which meets energy quality standards as prescribed by the manufacturer. Mount the product in a way that ensures the operating area of the sensor to be directed horizontally against the moving object.
FUNCTIONAL CHARACTERISTICS
Product can be used either indoors or outdoors. Product automatically lights up when moving objects are detected. Product offers the possibility of adjusting the operation time.
USAGE GUIDELINES / MAINTENANCE
Replacing the light source in the housing is impossible. If the light source is damaged replace the entire housing. Any maintenance work must be performed when the power supply is cut off and the product has cooled down. Clean only with soft and dry cloths. Do not use chemical detergents. Do not cover the product. Ensure free air access. Product may heat up to a higher temperature. Product with non-replaceable light source of the LED type. Product cannot be fixed if the light source becomes damaged. ATTENTION! Do not look directly at LED light beam. Product can only be supplied by rated voltage or voltage within the range provided. It's forbidden to use the product with damaged protective cover. Product must not be used in unfavourable conditions: e.g. dust, water, moisture, vibrations, explosive air atmosphere, fumes, or chemical fumes, etc. The construction of the product offers no resistance to specific conditions, e.g. due to the presence of defrosting substances and salt atmosphere. Moving object (e.g. vehicles) may cause the sensor to detect movement in the area of strong electromagnetic interference the functioning of the product may be disrupted.
EXPLANATIONS OF SYMBOLS USED
P1: Rated voltage, frequency.
P2: Rated power.
P3: Rated luminous flux.
P4: Rated durability.
P5: Certificate of Conformity confirming the quality of production in accordance with approved standards on the territory of the Customs Union.
P6: Colour temperature.
P7: Viewing angle.
P8: Class I. A product in which protection against electric shock is provided not only by means of basic insulation but also through additional safety measures, i.e. extra protective circuit to which protective conductor of the fixed feeding installation needs to be connected.
P9: Protection against solid foreign objects bigger than 1,0mm provided.
P10: Protection against splashing water provided.
P11: Product can be used either indoors or outdoors.
P12: The symbol describes the minimal distance of a light fixture (its light source) from the spots and objects that it's illuminating.
P13: Angle control of the fixture.
P14: The product can only be used in a lighting fixture with protective glass.
P15: The chipped globe, screen or protective shield must be replaced immediately.
P16: Product meets the requirements of EU directives.
P17: The product is not compatible with lighting dimmers.
P18: Environmental operating temperature range that the product can be exposed to.
P19: Micro gap between transmitter contacts.
P20: Caution, risk of electric shock.
ENVIRONMENTAL PROTECTION
Keep your environment clean. Segregation of post-packaging waste is recommended.
P21: This labelling indicates the requirement to selectively collect waste electronic and electrical equipment. Products labelled in this way must not be disposed of in the same way as other waste under the threat of a fine. These products may be harmful to the natural environment and health, and require a special form of recycling/neutralising. Products labelled in this way should be returned to a collection facility for waste electrical and electronic goods. Information on collection centres is provided by local authorities or sellers of such goods. Used items can also be returned to the seller when new product is purchased, in quantity no larger than the purchased item of the same type. The above rules regard the EU area. In the case of other countries, regulations in force in a given country must be applied. Contacting the distributor of our products in a given area is recommended.
COMMENTS / GUIDELINES
Failure to follow these instructions may result in e.g. fire, burns, electrical shock, physical injury and other material and non-material damage. For more informatisÃ bout Kanlux products visit www.kanlux.com.
Kanlux SA shall not be responsible for any damage resulting from the failure to follow these instructions. Kanlux SA reserves the right to make changes in the manual. In case of any question can be downloaded at www.kanlux.com.

DE

VERWENDUNG / ANWENDUNG
Produkt für die Verwendung in Haushalten und zur allgemeinen Verwendung.
MONTAGE
Technische Änderungen vorbehalten. Lesen Sie vor der Montage die Anleitung.
Die Montage sollte von einer Person durchgeführt werden, welche die erforderliche Befugnis hat. Alle Tätigkeiten sind bei abgeschalteter Energieversorgung durchzuführen. Besondere Vorsicht ist zu wahren. Das Produkt besitzt einen Schutzstecker/eine Schutzklemme. Das Nichtanschließen der Schutzleitung kann zu elektrischem Schlag führen. Montageschema: s. Zeichnungen. Vor der inbetriebnahme muss die ordnungsgemäße mechanische Befestigung und der elektrische Anschluss geprüft werden. Das Produkt kann an ein Elektroenergieversorgungsnetzwerk, das die gesetzlich festgelegten Energiestandards erfüllt. Das Produkt muss so montiert werden, dass das Wirkfeld des Sensor quer bezüglich des sich bewegenden Objekts ausgerichtet ist.
FUNKTIONELLE EIGENSCHAFTEN
Produkt zur Verwendung im Innen- und/oder Außenbereich. Das Produkt schaltet die Beleuchtung unter dem Einfluss sich bewegender Objekte ein/aus. Das Produkt besitzt die Möglichkeit, die Wirkdauer zu regulieren.
BETRIEBSHINWEISE / WARTUNG
Die Lichtquelle im Gehäuse kann nicht ausgetauscht werden. Bei einer Beschädigung der Lichtquelle muss das gesamte Gehäuse ersetzt werden. Die Wartung ist nur bei ausgeschalteter Versorgung und nach Erkalten des Produkts durchführen. Nur mit weichen und trockenen Stoffen säubern. Keine chemischen Reinigungsmittel verwenden. Das Produkt nicht bedecken. Für ungehinderte Luftzufuhr sorgen. Das Produkt kann sich aufheizen. Produkt mit nicht austauschbarer Leuchtquelle des Typs Diode/LED-Diode. Im Falle einer Beschädigung der Leuchtquelle kann das Produkt nicht repariert werden. ACHTUNG! Nicht starr auf die Lichtquelle der Diode/LED-Diode blicken. Das Produkt ausschließlich mit der Nennspannung oder einem gegebenen Spannungsbereich versorgen. Eine Verwendung des Produkts ohne oder mit zerbrochener Schutzscheibe ist unzulässig. Das Produkt darf an keinem Ort benutzt werden, an dem ungünstige Umgebungsbedingungen herrschen, z.B. Staub, Feinstaub, Wasser, Feuchtigkeit, Vibrationen, explosive Atmosphäre, Dunste oder chemische Ausdünstungen u.ä. Die Konstruktion des Produkts garantiert keine Widerstandsfähigkeit gegen spezielle Umgebungsbedingungen, z.B. aufgrund der Anwesenheit von Enteisungsmitteln, salzhaltiger Atmosphäre. Sich bewegende Objekte (z.B. Autos) können eine zufällige Aktivierung des Sensor auslösen. Unter dem Einfluss starker elektromagnetischer Störungen kann es zu Störungen bei der Arbeit des Produkts kommen.
ERLÄUTERUNGEN ZU DEN VERWENDETEN MARKIERUNGEN UND SYMBOLEN
P1: Nennspannung, Frequenz.
P2: Nennleistung.
P3: Nominal-Leuchtstrahl.
P4: Nenn-Lebensdauer.
P5: Zertifikat über Konformität der Produktionsqualität mit den anerkannten Standards auf dem Gebiet der Zollunion
P6: Farbtemperatur.
P7: Leuchtwinkel.
P8: Klasse I. Produkt, bei dem als Schutz vor elektrischem Schlag außer der Grundisolierung auch zusätzliche. Sicherheitsvorkehrungen in Form eines zusätzlichen Schutzkreises dienen, an den man die Schutzleitung der stationären. Versorgungsanlage anschließt.
P9: Geschützt gegen feste Fremdkörper mit mehr als 1,0mm Durchmesser.
P10: Geschützt gegen Spritzwasser.
P11: Verwendung im Innen- und Außenbereich.
P12: Das Symbol bezeichnet den Mindestabstand, den die Leuchte (deren Lichtquelle) von den beleuchteten Orten und Objekten haben muss.
P13: Regulierung des Leuchtwinkels.
P14: Das Produkt kann nur in einer Leuchte mit Schutzscheibe verwenden.
P15: Gesplitterte oder zerbrochene Teile Lampenschirm, Abschirmung, Schutzscheibe) müssen sofort ersetzt werden.
P16: Das Produkt erfüllt die Anforderungen der EU-Richtlinien.
P17: Das Produkt kann nicht zusammen mit Beleuchtungsdimmern verwendet werden.
P18: Umgebungstemperaturbereich, den das Produkt ausgesetzt werden kann.
P19: Mikroraum zwischen den Kontakten des Relais.
P20: Vorsicht, Gefahr eines Stromschlags.
UMWELTSCHUTZ
Auf Sauberkeit und die Umwelt achten. Wir empfehlen die Trennung der Verpackungsabfälle.
P21: Diese Kennzeichnung weist auf die Notwendigkeit hin, gebrauchte elektrische und elektronische Geräte selektiv zu sammeln. Solche gekennzeichneten Produkte dürfen nicht zusammen mit normalem Müll entsorgt werden. Bei Zuwiderhandlung droht eine Geldstrafe. Diese Produkte können schädlich für die Umwelt und die menschliche Gesundheit sein und erfordern eine spezielle Form der Umwandlung / der Rückgewinnung / des Recyclings / der Unschädlichbarmachung. Auf diese Weise markierte Produkte müssen einem Sammelpunkt von gebrauchten elektrischen oder elektronischen Geräten zugeführt werden. Informationen zu Sammel-/Abholpunkten erteilen die lokalen Behörden oder die Verkäufer dieser Produkte. Gebrauchte Produkte können auch an den Verkäufer zurückgegeben werden, wenn die Zahl der alten die der gekauften nicht überteigt. Die o.g. Prinzipien betreffen das Gebiet der EU. Im Falle anderer Länder sind die rechtlichen Bestimmungen des jeweiligen Landes anzuwenden. Wir empfehlen, den Händler unseres Produkts im jeweiligen Gebiet zu kontaktieren.
ANMERKUNGEN / HINWEISE
Die Nichtbeachtung der Empfehlungen der vorliegenden Hinweise kann u.a. zu Bränden, Verbrennungen, Stromschlägen, physischen Verletzungen und anderen materiellen und immateriellen Schäden führen. Zusätzliche Informationen zu den Produkten der Marke Kanlux sind auf der Seite www.kanlux.com erhältlich.
Kanlux SA haftet nicht für Schäden, die aus dem Nichtbeachten der Empfehlungen der vorliegenden Hinweise resultieren. Die Firma Kanlux SA behält sich das Recht vor, Änderungen an der Bedienungsanleitung einzuführen - die aktuelle Version zum Herunterladen auf www.kanlux.com.

FR

DESTINATION / APPLICATION
Produit destiné à l'utilisation dans les ménages et aux destinations générales.
INSTALLATION
Modifications techniques réservées. Avant de commencer l'installation lisez le mode d'emploi. Installation doit être effectuée par une personne possédant les certificats d'aptitude convenables. Toutes les opérations doivent être effectuées avec la tension débranchée. Il faut rester très prudent. Produit possède contact /borne de protection. Manque de raccordement du câble de protection entraine le risque de commotion électrique. Schéma de l'installation: voir les images. Avant la première mise en marche il faut s'assurer si le fixage mecanique est correct ainsi que la connection électrique. Produit peut être branché au réseau d'alimentation qui est conforme aux standards de qualité d'énergie définis par la loi. Mettre en place le produit de façon à ce que le champ de fonctionnement du capteur soit orienté en travers par rapport à l'objet en mouvement.
CARACTERISTIQUES FONCTIONNELLES
Utiliser le produit à l'intérieur et/ou à l'extérieur des locaux. Produit allume et éteint automatiquement l'éclairage suite au mouvement des objets. Produit possède la possibilité de réglage du temps de fonctionnement.
RECOMMENDATIONS D'EXPLOITATION / MAINTENANCE
Il est impossible de remplacer la source lumineuse dans le luminaire. En cas d'endommagement de la source lumineuse, il faut remplacer tout le luminaire. Faire l'entretien avec l'alimentation coupée une fois le produit refroidi. Nettoyer uniquement avec les tissus secs et delicats. On ne peut pas utiliser les produits nettoyants chimiques. Ne pas couvrir le produit. Assurer l'accès libre de l'air. Produit peut se réchauffer jusqu'à la temperature élevée. Produit aux sources de lumière de type diode/diodes LED inéchangeables. En cas de dommage de la source de lumière le produit devient irréparable. ATTENTION! Ne pas fixer les yeux sur la lumière de la diode/diodes LED. Produit à alimenter à l'aide de la tension nominale ou dans les limites des tensions indiquées. Il est interdit d'utiliser le produit sans le vitre ou avec le vitre de protection endommagé. Produit ne peut pas être utilisé dans l'endroit aux conditions défavorables par exemple: poussière, eau, humidité, vibrations, atmosphère explosive, vapeurs ou fumées chimiques etc. La structure du produit ne garantit pas la résistance aux conditions de l'environnement particulières p.ex. pour des raisons de la présence des produits de décongelation, de l'entourage salin. Objets en mouvement (p. ex. voitures) peuvent entraîner l'activation instantanée du capteur. Dans la zone de l'influence de fortes perturbations électromagnétiques le disfonctionnement du produit peut survenir.
EXPLICATION DES MARQUAGES ET DES SYMBOLES UTILISES
P1: Tension nominale, fréquence.
P2: Puissance nominale.
P3: Flux lumineux nominal.
P4: Durée de vie nominale.
P5: Certificat de conformité validant la qualité de la production avec les normes approuvées sur le territoire de l'Union douanière
P6: Température de couleurs.
P7: Angle d'éclairage.
P8: Classe I. Produit où la protection contre la commotion électrique est assurée, outre l'isolement de base, les moyens de sécurité supplémentaires sous forme du circuit de protection supplémentaire à lequel il faut brancher le câble de protection constante de l'installation d'alimentation.
P9: Protection contre les corps solides dépassant 1,0mm.
P10: Protection contre les giclées d'eau.
P11: On peut utiliser à l'intérieur et à l'extérieur des locaux.
P12: Symbole signifie la distance minimale qui peut avoir lieu entre le luminaire (source de lumière) et les endroits et les objets qu'il éclaire.
P13: Réglage d'angle du luminaire.
P14: Le produit ne peut être utilisé que dans le luminaire équipé du vitre de protection.
P15: Il faut immédiatement remplacer le globe, l'écran, la vitre de protection cassé ou endommagé.
P16: Produit conforme aux Directives de l'Union Européenne (UE).
P17: Le produit ne fonctionne pas ensemble avec les gradateurs de lumière.
P18: Environnement de fonctionnement à laquelle peut être exposé le produit.
P19: „Micro-écart" entre les contacts du conducteur.
P20: Attention, risque de choc électrique.
PROTECTION DE L'ENVIRONNEMENT
Gardez la propriété et protégez l'environnement. La segrégation des déchets d'emballage est recommandée.
P21: Ce marquage indique la nécessité de la collecte selective des appareils électriques et électroniques usés. Les produits marqués de cette façon ne peuvent pas, sous la peine d'amende, être jetés aux poubelles avec les déchets ordinaires. Ces produits peuvent être nuisibles pour l'environnement et pour la santé des hommes. Il exigent les formes spéciales de la transformation/de la récupération/du recyclage et de la neutralisation. Produits marqués de cette façon doivent être rendus aux points de ramassage du matériel électrique et électronique usé. Informations sur les points de ramassage/réception sont données par les autorités locales ou le vendeur de ce type de matériel. Matériel usé peut être aussi rendu au vendeur en cas de l'achat de nouveau matériel en quantité inférieur ou égal au nouveau matériel acheté du même type. Susdits principes concernent le territoire de l'Union Européenne. En cas d'autres pays applique les dispositions en vigueur dans un pays concerné. Nous recommandons de contacter le distributeur de notre produit dans le territoire concerné.
REMARQUES / INDICATIONS
La non observation des indications du présent „ode d'emploi peut entraîner par exemple aux incendies, aux brûlures, à la commotion électrique, aux lésions physiques et aux autres dommages matériels et immateriels. Les informations supplémentaires concernant les produits de la marque Kanlux sont accessibles sur le site: www.kanlux.com.
Kanlux SA n'assume pas de responsabilité pour les dommages résultant de la non observation du présent mode d'emploi. La société Kanlux SA se réserve le droit d'apporter des modifications à l'instruction - la version actuelle peut être téléchargée à partir du site www.kanlux.com.

ES

DESTINACIÓN / USO
Producto destinado a uso doméstico y de uso general.
INSTALACIÓN
Cambios técnicos reservados. Antes de empezar la instalación lea la instrucción. La instalación debe se realizada por una persona autorizada. Todas las actividades deben ser ejecutadas con la alimentación desconectada. Hay que tener máximo cuidado. El producto posee el contacto / borne de protección. La falta de la conexión del conductor de protección puede provocar el choque eléctrico. Esquema de instalación: véase los dibujos. Antes de empezar el primer uso hay que asegurar que la fijación mecánica y conexión eléctrica son correctas. El producto puede ser conectado con la red de alimentación que cumpla con los estándares de calidad de energía definidos en la normativa vigente. El producto debe instalarse de tal manera que el campo del captador sea orientado transversalmente para con el objeto que se mueve.
DATOS DE FUNCIONAMIENTO
Usar el producto dentro y/o fuera de los locales. El producto automáticamente enciende y apaga la luz bajo la influencia de objetos en movimiento. El producto tiene posibilidad de ajuste del tiempo de acción.
RECOMENDACIONES DE EXPLOTACIÓN / MANTENIMIENTO
La sustitución de la fuente de luz en la luminaria es imposible. En caso de fallo de la fuente de luz, debe cambiar toda la luminaria. Hay que hacer los trabajos de mantenimiento al desconectar la alimentación y al enfriarse el producto. Limpiar sólo con un paño suave y seco. No usar productos químicos de limpieza. No tapar el producto. Asegurar el acceso libre de aire. El producto puede calentarse hasta una temperatura más alta. El producto con la fuente de luz incambiable de tipo diodo/diodos LED. En el caso dañar la fuente de luz el producto no es reparable. ¡ATENCIÓN! No fijar la vista en el haz luminoso del diodo/diodos LED. Alimentar el producto sólo con la tensión nominal o con la tensión del campo indicado. Es inadmisible usar el producto sin o con una pantalla de cristal cascada. No usar el producto en los lugares en los cuales hay condiciones ambientales desfavorables, por ejemplo el polvo, agua, humedad, vibraciones, atmósfera explosiva, humos o vapores químicos, etc. La estructura del producto no garantiza su resistencia a condiciones extremas del entorno p.e. relacionados con la presencia de agentes descongelantes, atmósfera salina. Los objetos que se mueven (por ejemplo los coches) pueden activar accidentalmente el sensor. En el área de la actividad de fuertes perturbaciones electromagnéticas pueden aparecer perturbaciones en el trabajo del producto.
EXPLICACIÓN DE SIGNOS Y SÍMBOLOS USADOS
P1: Tensión nominal, frecuencia.
P2: Potencia nominal.
P3: Flujo luminoso nominal.
P4: Duración nominal.
P5: Certificado de Conformidad que confirma la calidad de la producción según las normas aprobadas en el territorio de la Unión Aduanera
P6: La temperatura de color.
P7: Ángulo de iluminación
P8: Clase I. El producto en el cual la protección contra la descarga eléctrica cumplen, aparte del aislamiento básico, medios de protección adicionales, tales como un circuito de protección, al cual se debe conectar el cable de protección de la instalación permanente de alimentación.
P9: Protección contra cuerpos sólidos superiores a 1,0 mm.
P10: Protección contra el agua que salpica.
P11: Uso en el interior y fuera de locales/habitaciones.
P12: El símbolo significa la distancia mínima que puede tener un portalámparas (su fuente de luz) desde el lugar y objetos que ilumina.
P13: Regulación de ángulo de la montura de alumbrado
P14: Este producto sólo se puede usar con un casquillo que tiene vidrio protector.
P15: Hay que cambiar inmediatamente un globo, una pantalla o un vidrio de protección cascado o dañado.
P16: El producto cumple los requisitos de las Directivas de la Unión Europea (UE) aplicables.
P17: El producto no colabora con reguladores de intensidad de luz.
P18: El alcance de temperatura del ambiente, al cual el producto puede ser expuesto.
P19: Microdistancia entre los contactos del conmutador.
P20: Nota: riesgo de choque eléctrico.
PROTECCIÓN DEL MEDIO AMBIENTE
Cuida la limpieza y el medio ambiente. Recomendamos la clasificación de deshechos que quedan de empaquetamiento.
P21: Esta señalización significa la necesidad de colección clasificada del equipo eléctrico y electrónico usado. Los productos con tal enmarcación no se debe tirar a la basura común so pena de multa, junto con otros deshechos. Estos productos pueden ser dañinos para el medio ambiente y la salud humana, requieren una forma especial de tratamiento / recuperación / reciclaje / neutralización. Los productos con tal señalización deben ser devueltos a los establecimientos de colecta del equipo eléctrico o electrónico usado. Las autoridades locales o los vendedores de este tipo de equipos facilitan toda la información sobre los establecimientos de colecta/recogida del equipo usado. En el caso de la compra de un producto nuevo en una cantidad no mayor que el producto antiguo del mismo género, el equipo usado puede ser también devuelto al vendedor. Las antedichas normas se refieren a los estados miembros de la Unión Europea. En el caso de otros países hay que observar las normas vigentes en aquellos países. Aconsejamos que se pongan en contacto con el distribuidor de nuestros productos en el país re.
NOTAS / INDICACIONES
La inobservación de estas recomendaciones puede provocar, por ejemplo, un incendio, quemaduras, descargas eléctricas, lesiones físicas y otros daños materiales y no materiales. Informaciones adicionales sobre los productos de Kanlux se encuentran en la siguiente página web: www.kanlux.com
Kanlux SA no es responsable de los efectos que se desprenden de la inobservación de recomendaciones de esta instrucción. La empresa Kanlux SA se reserva el derecho de introducir modificaciones en el manual. La versión actual a descargar en la página web www.kanlux.com.

IT

DESTINAZIONE / USO
Prodotto destinato all'uso in ambito domestico e in ambiti generali.
ASSEMBLAGGIO
Modifiche tecniche riservate. Prima di procedere con l'assemblaggio si prega di consultare le istruzioni. L'assemblaggio deve essere effettuato da una persona con appropriata competenza. Eseguire qualsiasi operazione con l'alimentazione disinserita. E' necessario adottare particolare cautela. Il prodotto possiede un contatto/morsetto di protezione. Il mancato collegamento del cavo di protezione genera il rischio di scosse elettriche. Schema di assemblaggio: vedi illustrazioni. Prima del primo utilizzo, occorre accertarsi che il fissaggio meccanico e il collegamento elettrico siano corretti. Il prodotto può essere collegato ad una rete d'alimentazione che soddisfi gli standard di qualità energetici definiti dalla legislazione. Il prodotto deve essere montato in modo che il campo d'azione del sensa sia diretto trasversalmente rispetto all'oggetto in movimento.
CARATTERISTICHE FUNZIONALI
Prodotto da utilizzare in ambienti interni e/o all'esterno. Il prodotto accende e spegne automaticamente la luce sotto l'influenza di oggetti in movimento. Il prodotto ha la possibilità di programmazione del tempo di funzionamento.
RACCOMANDAZIONI D'USO E MANUTENZIONE
Non è possibile sostituire la fonte di luce nella plafoniera. Nel caso di danneggiamento della fonte di luce, occorre sostituire tutta la plafoniera. Manutenzione deve essere effettuata con alimentazione disinserita e dopo il raffreddamento del prodotto. Pulire esclusivamente con un panno delicato e asciutto. Non utilizzare detergenti chimici. Non coprire il prodotto. Garantire il libero accesso di aria. Il prodotto può riscaldarsi fino a temperature elevate. Prodotto con fonti luminose non sostituibili, del tipo a diodo/LED. In caso di danni alla fonte luminosa, il prodotto non può essere riparato. ATTENZIONE! Non fissare lo sguardo direttamente sul diodo/ LED. Prodotto da alimentare unicamente con la tensione nominale o il campo di tensione prescritti. Non è ammesso l'uso del prodotto privo del vetro di protezione o con vetro di protezione rotto. Non utilizzare il prodotto in luoghi con avverse condizioni ambientali, quali sporco, polvere, acqua, umidità, vibrazioni, gas esplosivi, nebbie o esalazioni chimiche, ecc. La costruzione del prodotto non garantisce resistenza alle condizioni particolari dell'ambiente es. Per la presenza dei mezzi di sbrinamento, atmosfera salina. Oggetti in movimento (ad esempio, autovetture) possono causare l'attivazione accidentale del sensore. Sotto l'azione di forti interferenze altrettante forte perturbazione verificarsi alterazioni nel funzionamento del prodotto.
SPIEGAZIONE DELLE INDICAZIONI E DEI SIMBOLI USATI
P1: Tensione nominale, frequenza.
P2: Potenza nominale.
P3: Flusso luminoso nominale.
P4: Vita stimata.
P5: Certificato di Conformità attestante la confromità della qualità di produzione alle normative vigenti sul territorio dell'Unione Doganale
P6: Temperatura di colore.
P7: Angolo di visione.
P8: Classe I. Prodotto in cui la protezione contro la folgorazione è realizzata, oltre che con l'isolamento di base, con ulteriori misure di sicurezza sotto forma di circuito di protezione supplementare a cui deve essere collegato il conduttore di protezione dell'impianto elettrico fisso.
P9: Protezione contro i corpi solidi superiori a 1,0mm.
P10: Protezione contro i getti d'acqua.
P11: Utilizzabile in ambienti interni e all'esterno.
P12: Il simbolo indica la distanza minima che può avere il dispositivo di illuminazione (la sorgente luminosa) da luoghi ed oggetti da illuminare.
P13: Regolazione angolare dell'apparecchio di illuminazione.
P14: Il prodotto può essere utilizzato solamente con dispositivi con vetro di protezione.
P15: Bisogna sostituire immediatamente la lente o lo schermo rotto o danneggiato, con un vetro di protezione.
P16: Il prodotto soddisfa i requisiti delle Direttive dell'Unione Europea (UE).
P17: Il prodotto non può operare con regolatori d'illuminazione.
P18: Intervallo di temperature ambiente a cui il prodotto può essere esposto.
P19: Distanza tra i contatti del relè.
P20: Attenzione, pericolo di scosse elettriche.
PROTEZIONE AMBIENTALE
Prenditi cura della pulizia e dell'ambiente. Si consiglia la differenziazione degli imballaggi da smaltire.
P21: Questa etichetta indica la necessità di raccolta differenziata dei rifiuti di apparecchiature elettriche ed elettroniche. I prodotti con questa etichetta, a pena di ammenda, non possono essere buttati insieme ai rifiuti comuni. Questi prodotti possono nuocere all'ambiente e alla salute umana, e richiedono particolari forme di trattamento / recupero / riciclaggio / neutralizzazione. I prodotti così etichettati devono essere smaltiti nei punti di raccolta dei rifiuti di apparecchiature elettriche ed elettroniche. Informazioni sui punti di raccolta/ritiro, sono disponibili presso le autorità locali o i rivenditori di tali attrezzature. Le attrezzature usate possono anche essere resi al rivenditore, in caso di acquisto di un nuovo prodotto, in quantità non maggiore del prodotto nuovi prodotti dello stesso genere acquistati. Le regole di cui sopra si applicano nell'area dell'Unione Europea. Nel caso di altri paesi, è necessario utilizzare le norme giuridiche in vigore in quella nazione. Si consiglia di contattare il distributore del prodotto nella zona interessata.
AVVERTENZE / SUGGERIMENTI
Non attenendosi alle raccomandazioni di queste istruzioni si possono provocare, ad esempio, incendi, scottature, scosse elettriche e lesioni fisiche e altri danni materiali o immateriali. Ulteriori informazioni sui prodotti con marchio Kanlux sono disponibili all'indirizzo: www.kanlux.com.
Kanlux SA non si assume alcuna responsabilità per le conseguenze scaturenti dall'inosservanza delle prescrizioni contenute in questo manuale. La società Kanlux SA si riserva il diritto di apportare modifiche al manuale di istruzioni - la versione attuale può essere scaricata dal sito www.kanlux.com.

DK

BESTEMMELSE / ANVENDELSE
Produktet egner sig til brug indefter husstanden og til almindelig brug.
MONTAGE
Der tages forbehold for tekniske ændringer. Læs venligst vejledning før De begynder at montere. Montagen skal foretages af en autoriseret installatør. Arbejd altid strømmen inden installation, vedligeholdelse og reparation afbrydes. Installationen skal udføres med særlig forsigtighed. Produktet er forsynet med en sikringsklemme. Tjek om beskyttelsesledning er tilsluttet, hvis ej - opstår der risiko for elektrisk stød. Montageskema: se figurerne. Før produktet benyttes første gang kontrolleres der, om produktet er behørt monteret og tilsluttet til spænding korrekt. Produktet kan tilsluttes til et forsyningsnet, der opfylder energikvalitetsstandarder ifølge loven. Produktet bør monteres på en sådan måde, at sensorens driftsområde er rettet tværs over den bevægende genstand.
FUNKTIONELLE EGENSKABER
Produktet skal anvendes indvendigt og/eller udvendigt. Produktet tændes og slukkes automatisk under påvirkning af bevægende genstande. Produktets driftstid (TIME) kan reguleres.
DRIFTSANBEFALINGER / VEDLIGEHOLDELSE
Det er ikke muligt at udskifte en lyskilde i fatningen. Er lyskilden beskadiget, skal hele fatningen udskiftes. Afbryd altid strømmen og vent til produktet bliver koligt inden vedligeholdelse påbegyndes. Renger udelukkende med en tør blød klud. Ingen kemiske rengøringsmidler kan anvendes. Produktet må ikke dækkes. Fri luftfugtighed skal sikres. Produktet kan blive varmt ved højere temperatur. Produktet har en uudskiftelig lyskilde i form af LED diode/diioder. I tilfælde af lyskildens skade kan produktet ikke repareres.
ADVARSEL: Kig aldrig på lysstråler af LED diode/diioder. Produktet bør udelukkende forsynes med nominel spænding eller indenfor angivn spændingsrække. Produktet må ikke anvendes uden sikkerhedsglas eller når den er skadet. Produktet bør ikke anvendes under uguntstige betingelser som f. eks. støv, vand, fugtighed, vibrationer, eksplosiv atmosfære, dampe eller kemiske dampe osv. Produktets konstruktion garanterer ikke at produktet er resistent mod særlige miljøforhold, for eksempel på grund af tilstedeværelse af defrostingmidler eller salt i luft. Forskellige bevægende genstande (f. eks. biler) kan forårsage sensorens tilfældige aktivering. Der kan opstå nogle forstyrrelser under produktets drift på et område med stærke elektromagnetiske forstyrrelser.
FORKLARINGER PÅ ANVENDTE SYMBOLER OG BETEGNELSER
P1: Nominel spænding, frekvens.
P2: Nominel kraft.
P3: Nominel lysstrøm.
P4: Nominel holdbarhed.
P5: Overensstemmelsattest bekræfter kvaliteten af produktionen med godkendte standarder på området af toldunionen
P6: Farvetemperatur.
P7: Lysvinkel.
P8: I klasse. Produktet er forsynet med en grundlæggende isolering som beskyttelse mod elektrisk stød, og med yderligere sikkerhedsmidler i form af en yderligere beskyttelseskreds, som skal tilsluttes til en fast forsyningsinstallation.
P9: Beskyttelse mod faste legemer større end 1,0 mm.
P10: Beskyttelse mod vandsprøjt.
P11: Kan anvendes både indvendigt og udvendigt.
P12: Symbolet betyder minimal afstand, som skal holdes mellem belysningens indbinding (dens lyskilde) og belyste genstande.
P13: Vinkeljustering af lysspotet
P14: Produktet kan udelukkende anvendes med beskyttelsesrude.
P15: Man bør straks udskifte revnet eller beskadiget indbinding, skærme eller beskyttelsesglas.
P16: Produktet er i overensstemmelse med EU-direktiver.
P17: Produktet kan ikke anvendes sammen med lysdæmper.
P18: Omgivelsestemperatur grænser, for hvilke kan produktet blive udsat.
P19: Mikropause mellem kontakterne.
P20: Risiko for elektrisk stød.
MILJØBESKYTTELSE
Tag hensyn til miljø. Vi anbefaler at segregere emballagefald.
P21: Symbolet angiver, at det er nødvendige at samle brugt elektrisk og elektronisk udstyr selektivt. Produkter med dette symbol må ikke behandles som husholdningsaffald. Sådanne produkter kan være miljø- og sundhedsskadelige, derfor bar de segregeres, bortskaffes og genvindes på en sælrig måde. Når et produkt er forsynet med dette symbol, betyder det, at produktet skal afleveres til det lokale indsamlingssystem for brugte elektriske og elektroniske produkter. Oplysninger om dit lokale indsamlingssystem kan fås hos dine lokale myndigheder eller udstyrets forhandler. Udtjente produkter kan afleveres hos forhandleren. Man må ikke aflevere flere produkter, end man har købt hos forhandleren. Nævnerende regler gælder for EU-lande. I tilfælde af andre lande bør man overholde de regle, der gælder i dette land. Vi anbefaler at kontakte forhandleren af vores produkter for dette område.
ANMÆRKNINGER / INSTRUKTIONER
Fejlagtig anvendelse af vejledningens anbefalinger kan føre til f. eks. brand, kroppens skoldninger, elektrisk stød, fysiske skader og materiele eller immateriele skader. Yderligere informationer om Kanlux produkter kan findes på www.kanlux.com
Kanlux påtager sig intet ansvar for skade, der opstå ved fejlagtig anvendelse af denne vejledning. Firmaet Kanlux SA forbeholder sig retten til at foretage ændringer for brugeren - den aktuelle version downloades fra www.kanlux.com.

NL

BESTEMMING / TOEPASSINGSGEBIED
Product bestemt voor gebruik in huishouding en ruimen van algemeen gebruik.
MONTAGE
Technische veranderingen gereserveerd. Voor montage lees instructie. Montage zou kwalificeerde persoon uitvoeren. Alle operaties doen bij losgekoppelde stroomaanslate. Men moet bijzondere vorzichtigheid houden. Product heeft beschermings raakpunt. Geen aansluiting van beschermingskabel dreigt met verlamming door de stroom. Montagebeeld: kijk afbeelding. Voor eerste gebruik moet men mechanische montage en elektrische aansluiting controleren. Het product kan aangesloten worden tot elektrische leiding die voolldoet aan energie kwaliteits regels bepaald door de wetgeving. Product moet zo monteerd weden, dat de werkgebied van sensoor is dwars gericht tegen bewegende object.
FUNCTIONAAL EIGENSCHAPPEN
Product gebruiken in binnen en/of buiteruimen. Product gaat automatisch aan en uit onder de invloed zich bewegende objecten. Product heeft werkduur aanstelmogelijkheid.
GEBRUIKSAANWIJZING / KONSERWATIE
Het is niet mogelijk om de lichtbron in de armatuur te verwisselen. Bij beschadiging van de lichtbron dient de hele armatuur vervangen te worden. Onderhoudswerken maken bij uitgedane stroom en afgekoelde elementen. Schoonmaken alleen met delicate en droge stoffen. Niet gebruiken chenische schoonmakmiddelen. Product nie verdecken. Zorgen voor vrije luchtcirculatie. Product kan zich verwarmen tot verhoogde temperatur. Product met visselbare lichtbron type LED. In geval van schade van lichtbron, product eigent zich niet tot reparatie. LET OP! Niet kijken in lichtstroom van LED lamp. Product versterken alleen met gevone stroom of vie opgegeven. Het is niet mogelijke gebruik van product met beschadigde beveiligingsglas. Product niet gebruiken waar niet goede omstandigheden zijn, bij voorbeeld: stof, water, vocht, explosiegevaar, dampen, chemische dampen, ezv. Constructie van het product garandeert geen weerstand tegen bepaalde omgevings omstandigheden, bijvoorbeeld van wegen de aanwezigheid van ontdooi middelen, zout inhalte. Zich bewegende objekten (autos) kunnen toevallige activatie vansensor veroorzaken. In omgeving van sterke elektromagnetische storingen kunnen ook werkstoringen van het product voorkomen.
VERKLARING VAN GEBRUIKTE SYMBOLEN EN AFKORTINGEN
P1: Ingangsstroomspanning, frequentie.
P2: Kracht van ingangsstroom.
P3: Nominale lichtstroom.
P4: Nominale levensduur.
P5: Conformiteitscertificaat met bevestiging van de kwaliteit van de productie conform de goedgekeurde normen op het gebied van de Douane-Unie.
P6: Kleur temperatuur.
P7: Verlichtings hoek.
P8: Klas I. Product, waarin bescherming tegen elektrische schok geven, buiten basis isolatie, Aanvullende veiligheidsmaatregelen in form van aanvullende beschermings circuit tot welke moet aangesloten worden installatie van vaste stroomleiding.
P9: Bescherming voor vaste lichame grooter dan 1,0mm.
P10: Bescherming tegen spatten water.
P11: Kunnen binnen en buiten gebruikt worden.
P12:

CUT

FOLD

ANTRA LED -SE

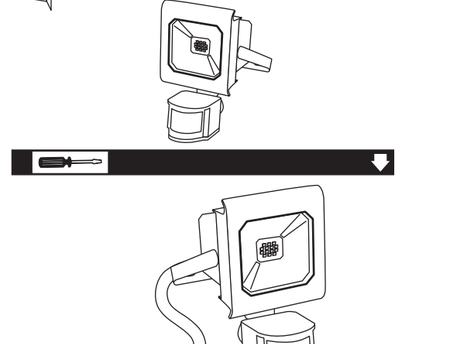

/GB/ Not included /DE/ Nicht im Set enthalten /FR/ Non inclus /ES/ No está en el set /IT/ Non incluso nel kit /DK/ Ikke inkluderet i sættet /NL/ Niet inbegrepen /SE/ Finns inte i satsen /FI/ Ei kuluilla settiin /NO/ Følger ikke med i settet /PL/ Nie ma w zestawie /CZ/ Není součástí sady /SK/ Nie je súčasťou balenia /SI/ Ni del seznama /RO/MD/ Nu este incluse în set /GR/ Δεν υπάρχει στο πακέτο /MK/ Комплетот не вклучува /RS/FR/ Komplet ne sadrži /BG/ Не е включен в комплекта /RU/BY/ Нет в комплекте /UA/ Немає в комплекті /LT/ Nėra rinkinyje /LV/ Nav iekļauts komplektā /EE/ Ei ole komplektis

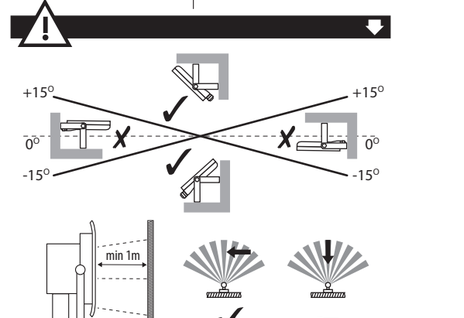

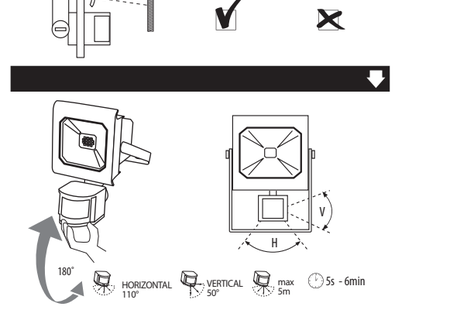

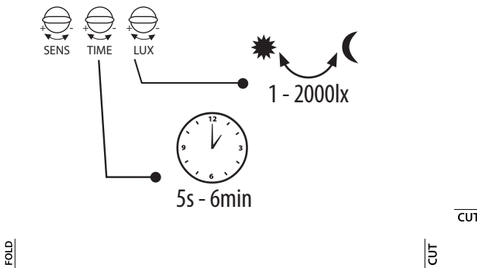

CUT

CZ

NÁVOD K POUŽITÍ

Montáž smí provádět pouze kvalifikovaná osoba s příslušnou kvalifikací. Montáž jakéholi zařízení kromě jiného vyžaduje znalosti a dovednosti v oblasti elektrotechniky a mechaniky. Nesprávně provedená montáž může vyvolat nebezpečné situace (například zkrat, nestabilní konstrukci, pád apod.). Nesprávně provedená montáž může způsobit vážné zranění a/nebo smrt osob a/nebo vznik rozsáhlých hmotných škod. Nesprávně provedená montáž může ohrozit bezpečnost osob, domácích zvířat a majetku